Electrolux PROFESSIONAL

Convezione Crosswise Forno a convezione a gas 6 GN 1/1 - Cross Wise

ARTICOLO N° _____

MODELLO N° _____

NOME _____

SIS # _____

AIA # _____

260813 (EFCG61CSAS) Forno a convezione a gas 6 GN 1/1 - Cross Wise

Descrizione

Articolo N° _____

Forno a convezione con umidificatore. Costruzione in acciaio inox. Camera di cottura con illuminazione laterale e vaschetta raccogligocce. Porta con doppio vetro. Riscaldamento tramite bruciatori atmosferici con dispositivo antifiamma. Bruciatore principale con fiamma pilota e accensione piezoelettrica. Termostato elettromeccanico. Temperatura regolabile da 30° a 300°C. Timer da 0 a 120 minuti con allarme acustico. Controllo dell'umidità a 5 livelli. Dotato di n. 1 struttura portateglie "crosswise", passo 60 mm, per 6 teglie GN 1/1.

Approvazione: _____

Caratteristiche e benefici

- Interruttore principale di impostazione: ON/OFF, aria calda senza sistema di umidificazione e aria calda con sistema di umidificazione (scelta di 5 diversi livelli di umidità).
- Raffreddamento rapido della cella del forno.
- Timer per impostare il tempo di cottura, regolabile fino a 120 minuti o per funzionamento continuo, con allarme acustico di fine ciclo. Al termine del tempo di cottura impostato le resistenze e il ventilatore vengono disattivate automaticamente.
- Temperatura massima di cottura 300°C.
- Perfetta uniformità: garantita da una perfetta distribuzione del calore in tutta la camera del forno.
- L'illuminazione nella camera di cottura e il supporto teglie "crosswise" permettono di controllare in ogni momento le fasi di cottura.
- Sonda di temperatura disponibile come accessorio.
- Vassoio sgocciolamento per raccogliere i grassi residui id cottura.
- Vaschetta di raccolta condensa posizionata sotto la porta disponibile come accessorio.
- Capacità: 6 GN 1/1.

Costruzione

- Struttura robusta in acciaio inox.
- Camera di cottura in acciaio inox AISI 430.
- Porta a doppio vetro con circolo d'aria per assicurare un migliore isolamento termico e per il raffreddamento del pannello. Vetro interno apribile per una facile pulizia.
- Maniglia della porta ergonomica.
- Scarico integrato.
- In dotazione 1 struttura porta griglie passo 60 millimetri.
- Protezione dall'acqua IPx4.

Accessori opzionali

• Struttura Cook and Chill a colonna per sovrapposizione forno 6 GN 1/1 crosswise ed abbattitore 10.8/15 kg crosswise	PNC 881528	❑
• 2 griglie GN 1/1 in acciaio aisi 304	PNC 921101	❑
• 2 griglie per supporto bacinelle GN 1/2	PNC 921106	❑
• Addolcitore acqua a sale con rigenerazione automatica delle resine	PNC 921305	❑
• Convogliatore fumi forni gas 6/10 GN 1/1 e 10 GN 2/1	PNC 921701	❑
• Kit spillone per forni 6 e 10 GN 1/1	PNC 921702	❑
• Kit guida per bacinella raccogli liquidi per FCF 6, 10 1/1, 10 2/1 (bacinella GN esclusa)	PNC 921713	❑
• Coppia griglie GN 1/1 per polli (8 per griglia)	PNC 922036	❑
• Base aperta per forno a convezione 6 GN 1/1	PNC 922101	❑
• Guide griglie per supporto forno 6 GN 1/1	PNC 922105	❑
• Kit doccia a scomparsa	PNC 922170	❑
• Doccia laterale esterna (include i supporti per il montaggio)	PNC 922171	❑
• 2 cesti per friggere	PNC 922239	❑
• 1 griglia singola GN 1/1 (per 8 polli - 1,2 kg ognuno)	PNC 922266	❑
• Kit "Griglia Spiedo" composto da un telaio universale + 6 spiedini corti - per forni GN 2/1 LW e CW	PNC 922325	❑
• "Griglia spiedo" composta da un telaio universale idoneo ad ospitare spiedini lunghi o corti (non inclusi) - per forni GN 1/1 e 2/1 LW o CW	PNC 922326	❑
• Affumicatore Volcano per forni LW e CW	PNC 922338	❑

L'azienda si riserva il diritto di apportare modifiche ai prodotti senza preavviso

Convezione Crosswise
Forno a convezione a gas 6 GN 1/1 - Cross Wise

Fronte

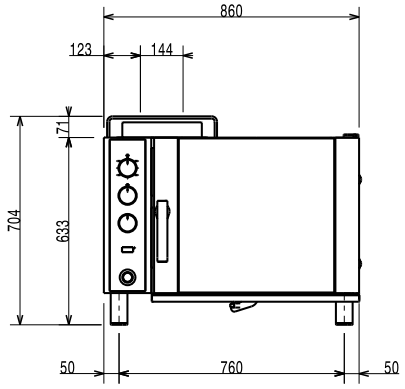

Lato

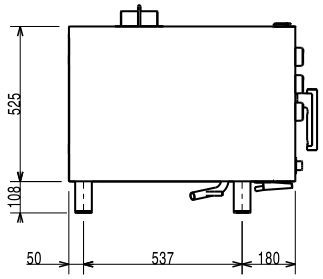

CWI1 = Attacco acqua fredda
CWI2 = Attacco acqua fredda 2
D = Scarico acqua
EI = Connessione elettrica
G = Connessione gas

Alto

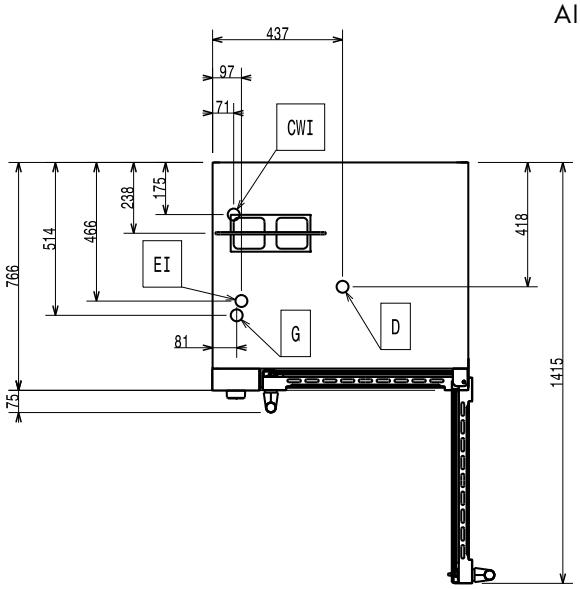

Elettrico

Tensione di alimentazione:	
260813 (EFCG61CSAS)	220-230 V/1 ph/50 Hz
Potenza installata max:	0.35 kW

Capacità

GN:	6 - 1/1 Gastronorm

Informazioni chiave

Dimensioni esterne, larghezza:	860 mm
Dimensioni esterne, profondità:	746 mm
Dimensioni esterne, altezza:	701 mm
Peso netto:	92.1 kg
Livello funzionale	Basic
Cicli di cottura - convezione	300 °C
Tempo di riscaldamento (ciclo aria calda):	215°C / 350s.

L'azienda si riserva il diritto di apportare modifiche ai prodotti senza preavviso