# IMF 28

Ice Finger

**Produttore di ghiaccio con contenitore incorporato - Sistema a palette**
**Produzione giornaliera** fino a **28 kg**

| | |
|---|---|
| Hotel | ■■■ |
| Ristoranti | ■■■■■ |
| Fast food | ■ |
| Bar | ■■■■■■ |
| Discoteche | ■■■■ |
| Mercati ittici | |
| Supermercati | |
| Medicale & SPA | |
| Industrie | |

## ▶ Position n°

## ▶ Features & Plus

- Cubetto cavo
- Carrozzeria AISI 304 Scotch Brite
- Classe Tropicale + 43° C
- Filtro Aria smontabile e pulibile
- Condensazione aria o acqua
- Superfici interne arrotondate per pulizia
- Isolamento contenitore HCFC-Free
- Bacinella acqua in ABS certificato FDA
- Sistema di sicurezza movimento bacinella
- RoHS Free
- Sportello isolato con apertura a scomparsa
- Funzionamento elettromeccanico
- Interruttore ON/OFF
- Carico automatico dell'acqua
- Voltaggio standard e voltaggi speciali

Carrozzeria AISI 304 Scotch Brite

Filtro Aria smontabile e pulibile

Bacinella acqua in ABS certificato FDA

Sportello isolato con apertura a scomparsa

## ▶ Cubetti disponibili per questo modello

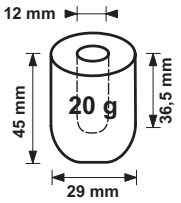


## ▶ Prod. 24h

| T. aria | | T. acqua | | kg | lbs |
|---|---|---|---|---|---|
| 10° C | 50° F | 7° C | 45° F | 28 | 62 |
| 21° C | 70° F | 15° C | 60° F | 25 | 55 |

**Garanzia 2 Anni**
soggetta a limitazioni

## ▶ Certificazioni disponibili per questo modello


www.bremaice.it
info@bremaice.it


We are Brema

Ice Finger

# IMF 28

BREMA Ice Makers

## Produttore di ghiaccio con contenitore incorporato - Sistema a palette
## Produzione giornaliera fino a 28 kg

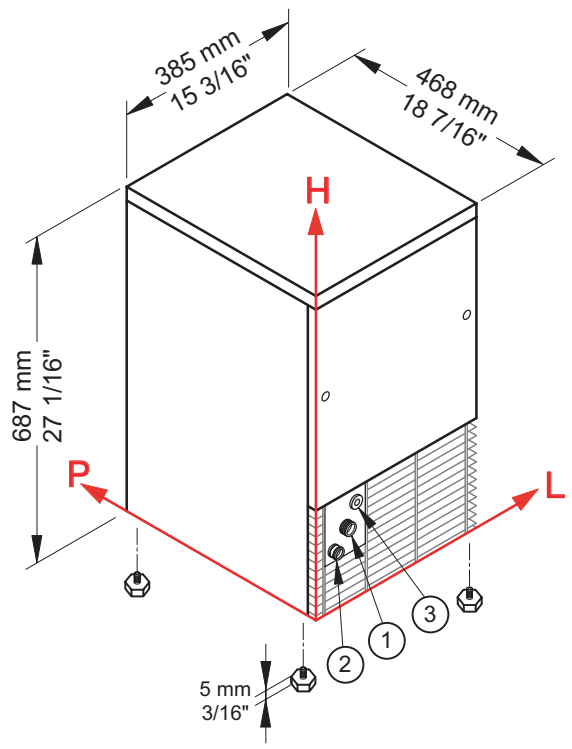


## ▶ Condizioni d'installazione

- Installazione: **Interna**

| | Min | Max |
|---|---|---|
| Temperatura ambiente | +10° C / +50° F | +43° C / 110° F |
| Temperatura acqua | +3° C / +37° F | +32° C / +90° F |
| Voltaggio | -10% | +10% |
| Pres. acqua in ingresso | 1bar (14 psi) | 6bar (84 psi) |

## ▶ Performance

| Temperatura aria | Temperatura acqua: 7° C | 45° F | 15° C | 60° F | 21° C | 70° F |
|---|---|---|---|---|---|---|
| 10° C | 28 kg | | | | | |
| 50° F | | 62 lbs | | | | |
| 21° C | | | 25 kg | | | |
| 70° F | | | | 55 lbs | | |
| 32° C | | | | | 17 kg | |
| 90° F | | | | | | 37 lbs |

## ▶ Connessioni

Le misure sono riferite all'angolo del retro in basso a sinistra (L-H-Ø)

① Ingresso acqua: 111 mm / 4 6/16" - 175 mm / 6 14/16" - 3/4" ② Scarico acqua: 49 mm / 1 15/16" - 130 mm / 5 2/16" - 24 mm / 15/16"
③ Connessione elettrica: 156 mm / 6 2/16" - 211 mm / 8 5/16"

## ▶ Dati tecnici

| | |
|---|---|
| Produzione in 24h | 25 kg / 55 lbs |
| Capacità contenitore, fino a | 8 kg / 18 lbs |
| Condensazione | A - W |
| Tipo di cubetto | A-20g |
| Refrigerante | R404A - R452A |
| Voltaggio standard | 220-240 V ~ 50 Hz |
| Potenza media assorbita | 310 W |
| Fusibile | 10 A |
| Finitura | Acciaio inox 18/8, scotch brite |

| | |
|---|---|
| Consumo d'acqua | A: 4,5 l/kg - 53,9 gal/100 lbs |
| | W: 15,5 l/kg - 185,7 gal/100 lbs |
| Dimensioni (L-P-H mm) | 385 - 468 - 687 |
| (L-P-H in) | 15 3/16 - 18 7/16 - 27 1/16 |
| Dimensioni imballo (L-P-H mm) | 440 - 520 - 880 |
| (L-P-H in) | 17 5/16 - 20 8/16 - 34 10/16 |
| Peso netto | 38 kg / 84 lbs |
| Peso lordo | 45 kg / 99 lbs |

Tutti i dati tecnici sono da considerarsi validi alle seguenti condizioni:
Dimensioni esclusi i piedini
Cubetto standard (20 g)
Temperatura ambiente +21° C
Temperatura acqua +15° C
Potenza media assorbita a +43° C (Voltaggio standard)

**I modelli ed i dati riportati possono essere soggetti a modifiche senza alcun preavviso**

Rev. 04 - Pubblicato Settembre 2019

BREMA Ice Makers
www.bremaice.it
info@bremaice.it

Bim + Data download